Extraflame®

# GIUSY PLUS EVO 2.0

| Informazioni marcatura / Marking information / Informations certification / Prüfungsinformation / Información de marcado | CE 21 EN 14785:2006 | |
|---|---|---|
| Ente Notificato / Notified Body / Institut notifiè / Benanntes Labor / Entidad autorizada | TÜV Rheinland Energy GmbH<br>Am Grauen Stein, D-51105 Köln - NB. 2456 | |
| Rapporto di prova / Test Report / Epreure d'essai / Prüfbericht / Informe de Prueba | K31532021T1 | 13/12/2021 |

| Dati tecnici di funzionamento / Technical data / Données techniques de fonctionnement / Technische Merkmale für den Betrieb / Datos técnicos de funcionamiento | | | |
|---|---|---|---|
| Peso netto / Net weight / Poids net / Nettogewicht / Peso neto | | 96 | kg |
| Capacità totale serbatoio / Fuel hopper total capacity / Capacité totale reservoir / Gesamtkapazität pelletbehälter / Capacidad total depósito | | ~15 | kg |
| Tensione nominale / Rated voltage / Tension nominale / Nennspannung / Tensión nominal | | 230 | V |
| Frequenza nominale / Rated frequency / Fréquence nominale / Nennfrequenz / Frecuencia nominal | | 50 | Hz |
| Potenza elettrica nominale / Rated input power / Puissance électrique nominale / Elektrische Leistungsaufnahme / Potencia eléctrica nominal | | 300 | W |
| Volume di riscaldamento max. / Max. heating volume / Volume de réchauffement max. / Max. Heizvolumen / Volumen de calefacción máx. / [30 kcal/(h·m³)] | | 215 | m³ |
| Prevalenza circolatore / Circulator hydraulic head / Prévalence circulateur / Umwälzkopf / Cabezal circulador | | - | m |
| Contenuto fluido scambiatore / Exchanger water content / Liquide contenu dans l'échangeur / Flüssigkeitsinhalt des Wärmetauscher / Contenido fluido intercambiador | | - | l |
| Massima pressione di esercizio / Maximum water operating pressure / Puissance d'exercise max / Max. Betriebsdruck / Máxima presión de trabajo | | - | bar |
| **Dati di omologazione / Certification data / Données de certification / Daten der Zulassung / Datos de homologación** | | **Min** | **Max** | |
| Potenza termica globale (introdotta) / Heating input / Puissance thermique globale / Gesamtwärmeleistung / Potencia térmica total | | 3,3 | 8,2 | kW |
| Potenza termica nominale (utile) / Heating output / Puissance thermique nominale / Nennwärmeleistung / Potencia térmica nominal | | 3,0 | 7,5 | kW |
| Potenza resa all'aria / Space heating output / Puissance rendue à l'air / Raumwärmeleistung / Potencia suministrada al aire | | 3,0 | 7,5 | kW |
| Potenza resa all'acqua / Water heating output / Puissance rendue à l'eau / Wasserwärmeleistung / Potencia suministrada al líquido | | - | - | kW |
| Consumo orario / Fuel consumption / Consommation horaire / Stundenverbrauch / Consumo horario | | 0,7 | 1,7 | kg/h |
| Efficienza / Efficiency / Rendement / Wirkungsgrad / Rendimiento | | 90,3 | 91,4 | % |
| Emissione media $CO_2$ / Mean $CO_2$ emission / Emission moyenne $CO_2$ / Durchschnittliche $CO_2$-Emission / Emisión media $CO_2$ | | 4,70 | 9,60 | % |
| Emissione media CO / Mean CO emission / Emission moyenne CO / Durchschnittliche CO-Emission / Emisión media CO | (13% $O_2$) | 702,0 | 86,0 | mg/m³ |
| | | 443,0 | 54,0 | mg/MJ |
| Emissione media NOx / Mean NOx emission / Emission moyenne NOx / Durchschnittliche NOx-Emission / Emisión media NOx | (13% $O_2$) | 118,0 | 126,0 | mg/m³ |
| | | 75,0 | 79,0 | mg/MJ |
| Emissione media OGC / Mean OGC emission / Emission moyenne OGC / Durchschnittliche OGC-Emission / Emisión media OGC | (13% $O_2$) | 8,0 | 1,0 | mg/m³ |
| | | 5,0 | 1,0 | mg/MJ |
| Emissione media polveri / Mean particulate matter emission / Emission moyenne poudres / Durchschnittliche Staub Emission / Emisión media polvos | (13% $O_2$) | 25,0 | 14,0 | mg/m³ |
| | | 16,0 | 9,0 | mg/MJ |
| Temperatura media fumi / Mean flue gas temperature / Température moyenne des fumees / Durchschnittliche Abgastemperatur / Temperatura media humos | | 92,1 | 139,5 | °C |
| Flusso gas combustibile / Flue gas mass flow / Flux gaz combustible / Brenngasfluss / Flujo gas combustible | | 4,5 | 5,8 | g/s |
| Tiraggio medio del camino / Mean fuel draught / Tirage moyen de la cheminée / Durchschnittlicher Schornsteinzug / Tiro medio de la chimenea | | 3,0 | 5,0 | Pa |
| Temperatura media fumi allo scarico per verifica e dimensionamento della canna fumaria / Average temperature of flue gas for verification and dimensioning of the chimney / Température moyenne des fumees pour la vérification et le dimensionnement de la cheminée / Durchschnittliche Abgastemperatur am Abgas zur Überprüfung und Dimensionierung des Schornsteins / Temperatura media de humos para el control y dimensionamiento del tubo de escape | | 111,9 | 171,7 | °C |

Tutti i dati sono stati rilevati usando pellet omologato secondo la normativa EN ISO 17225-2.

Data have been obtained using certified pellet according EN ISO 17225-2.

Toutes les données ont été relevées en utilisant des pellets homologués conformément à la norme EN ISO 17225-2.

Alle Angaben sind unter Einsatz laut EN ISO 17225-2 homologierten Pellet festgestellt worden.

Todos los datos han sido relevados utilizando pellet certificado ségun la normativa EN ISO 17225-2.

# GIUSY PLUS EVO 2.0
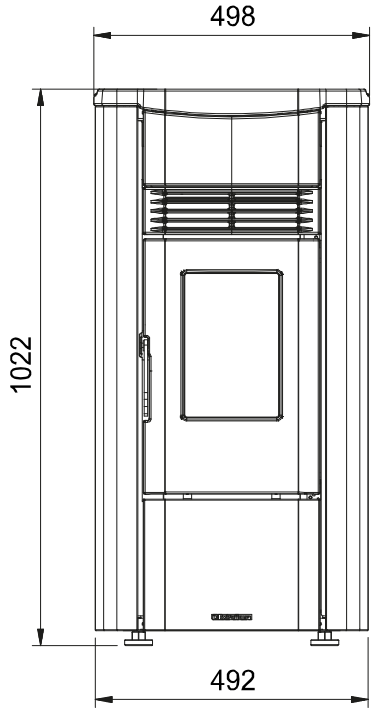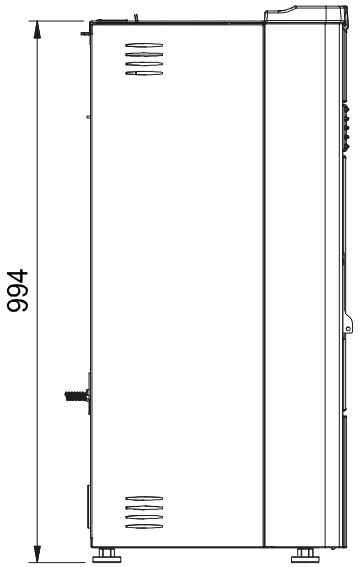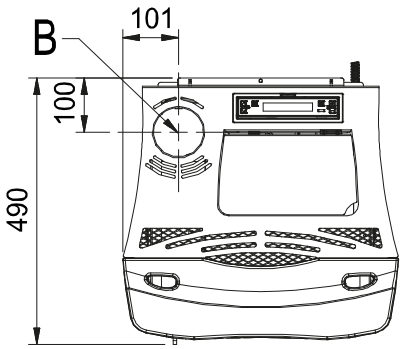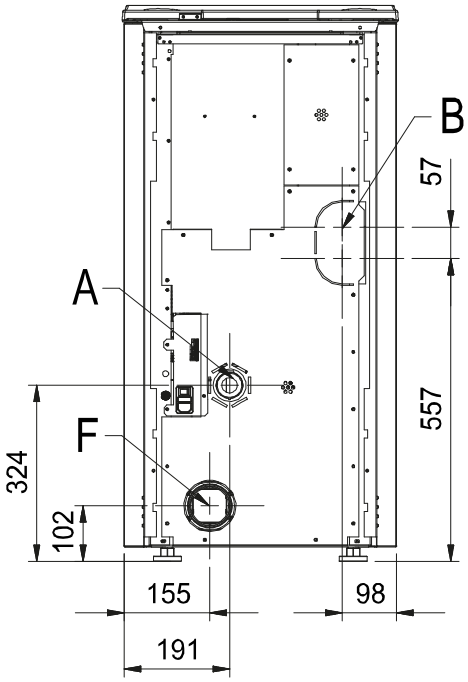
| | | | |
|---|---|---|---|
| Condotto aspirazione aria / Air intake pipe / Conduit aspiration air / Verbrennungslufteinlass / Conducto de aspiración de aire | A | Ø 50 | mm |
| Condotto espulsione fumi / Flue gas exhaust pipe / Conduit expulsion fumées / Rauchgasabzug / Conducto de expulsión de humos | B | Ø 80 | mm |
| Canalizzazione aria calda / Hot air ducting system / Canalisation / Heißluft Kanalisation / Canalizacion de aire | F | Ø 80 | mm |
| Valvola sicurezza 3 bar / 3 bar safety valve / Décharge sécurité 3 bar / Sicherheitsauslass 3 bar / Descarga de seguridad 3 bar | T1 | - | " |
| Mandata/uscita caldaia / Boiler water outlet / Aller/sortier chaudiere / Kessel - vorlauf/ausgang / Ida/salida de la caldera | T2 | - | " |
| Ritorno/ingresso caldaia / Boiler water inlet / Retour/entree chaudiere / Kessel - rücklauf/eingang / Retorno/entrada de la caldera | T3 | - | " |
| Circolatore PWM / PWM circulating pump / Circulateur PWM / PWM Umwälzpumpe / Bomba circoladora PWM | - | | |